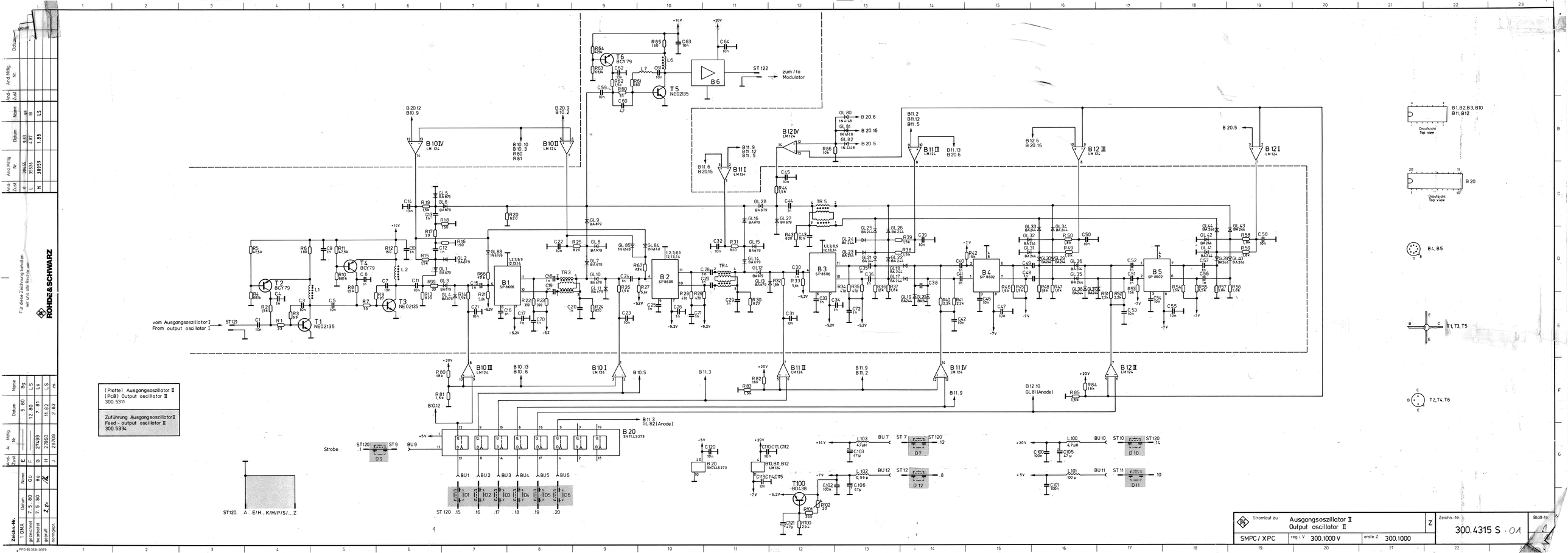

(Platte) Ausgangsoszillator II
(PcB) Output oscillator II
300.5311
Zuführung Ausgangsoszillator II
Feed - output oscillator II
300.5334
vom Ausgangsoszillator I
From output oscillator I
ST121
ST 122
zum / to Modulator
Strobe
ST120. A...E/H...K/M/P/S/...Z
ST120
B1, B2, B3, B10
B11, B12
B4, B5
T1, T3, T5
T2, T4, T6
Draufsicht
Top view
B 20
Stromlauf zu
Ausgangsoszillator II
Output oscillator II
SMPC / XPC
reg. i. V. 300.1000 V
erste Z. 300.1000
Z
Zeichn.-Nr.
300.4315 S .01
Blatt-Nr.
Für diese Zeichnung behalten wir uns alle Rechte vor.
ROHDE&SCHWARZ
Zeichn.-Nr.
1 GNA
gezeichnet
bearbeitet
geprüft
normgepr.
Datum
Name
Änd. Mitteilung Nr.
Änd. Zust.