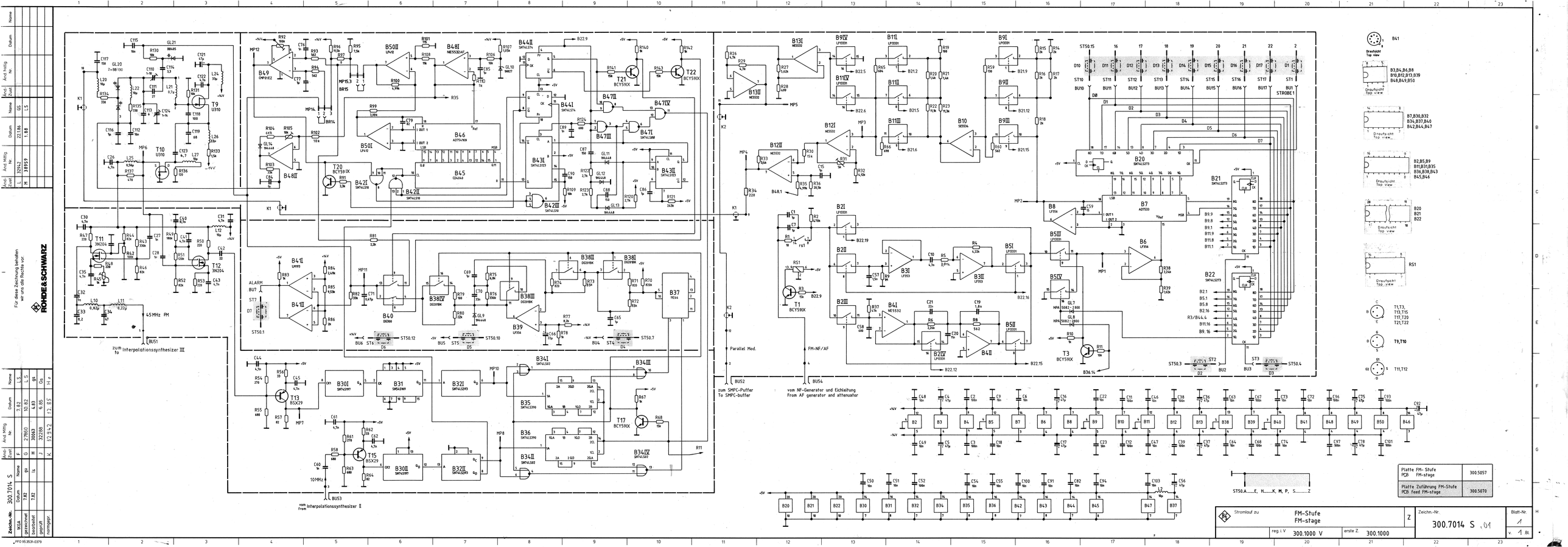

Zeichn.-Nr. 300.7014 S
Platte FM-Stufe PCB FM-stage 300.5057
Platte Zuführung FM-Stufe PCB feed FM-stage 300.5070
Stromlauf zu FM-Stufe FM-stage
Zeichn.-Nr. 300.7014 S .01
Blatt-Nr. 1
reg.i.V 300.1000 V
erste Z. 300.1000
v. 1 Bl.
zum Interpolationssynthesizer III
vom Interpolationssynthesizer II
zum SMPC-Puffer To SMPC-buffer
vom NF-Generator und Eichleitung From AF generator and attenuator
Parallel Mod.
FM-NF/AF
45MHz FM
10MHz
ALARM
Draufsicht Top view
ROHDE&SCHWARZ
Für diese Zeichnung behalten wir uns alle Rechte vor.