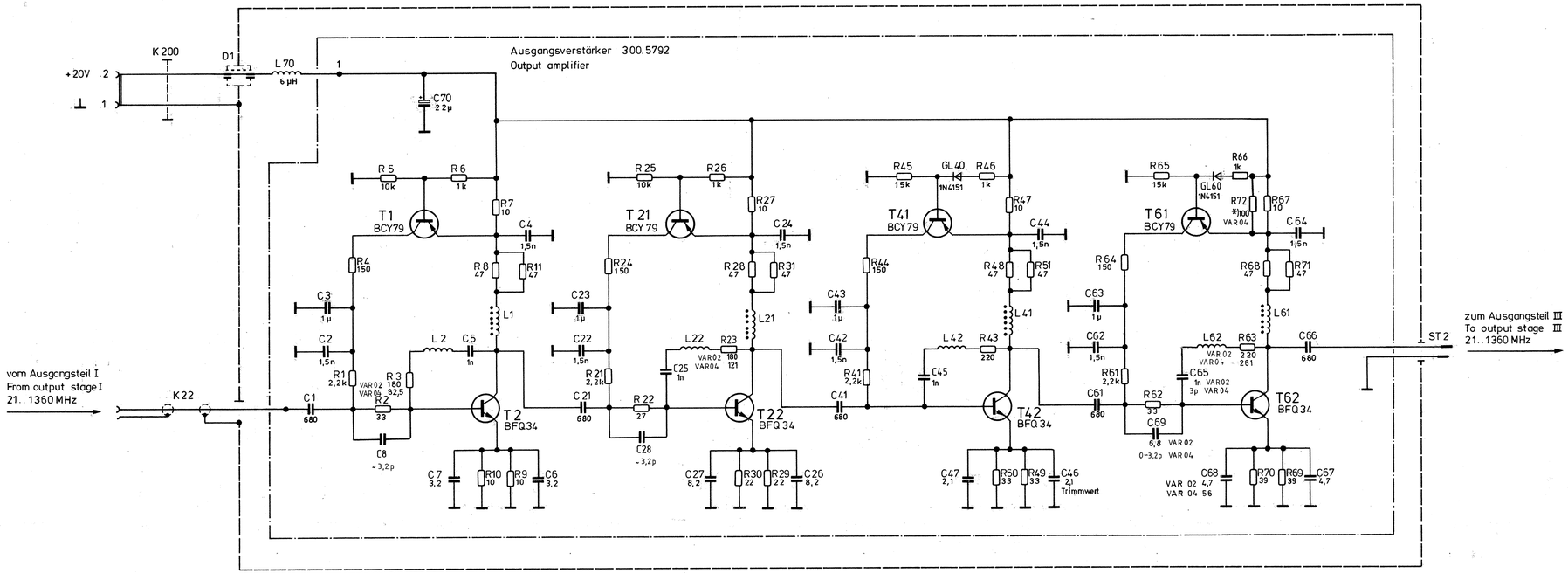

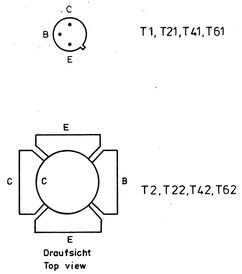

Stromlauf gilt für VAR 02, 04
Circuit diagramm is valid for model 02, 04

Stromlauf zu	Ausgangsverstärker Output amplifier	Zeichn. Nr. 300.1816 S 01	
		300.1000V	300.1000

Änd.-zust.	Änd.-Mittg. Nr.	Datum	Name
F	32288	3.85	Gs.
G	32942	4.86	GS
H	35536	4.87	LS
J	38959	1.88	L.S.

Änd.-zust.	Änd.-Mittg. Nr.	Datum	Name
A	—	5.79	DI
B	27499	5.81	LS
C	27860	4.82	ib
D	30455	9.83	gs
E	32288	8.84	CO

	Datum	Name
gezeichnet	5.79	GU
bearbeitet	5.79	DI
geprüft	2.80	[illegible]
normgepr.		

GMA

ROHDE & SCHWARZ · MÜNCHEN

Diese Zeichnung ist unser Eigentum. Vervielfältigung, unbefugte Verwertung, Mitteilung an andere ist strafbar und schadenersatzpflichtig.